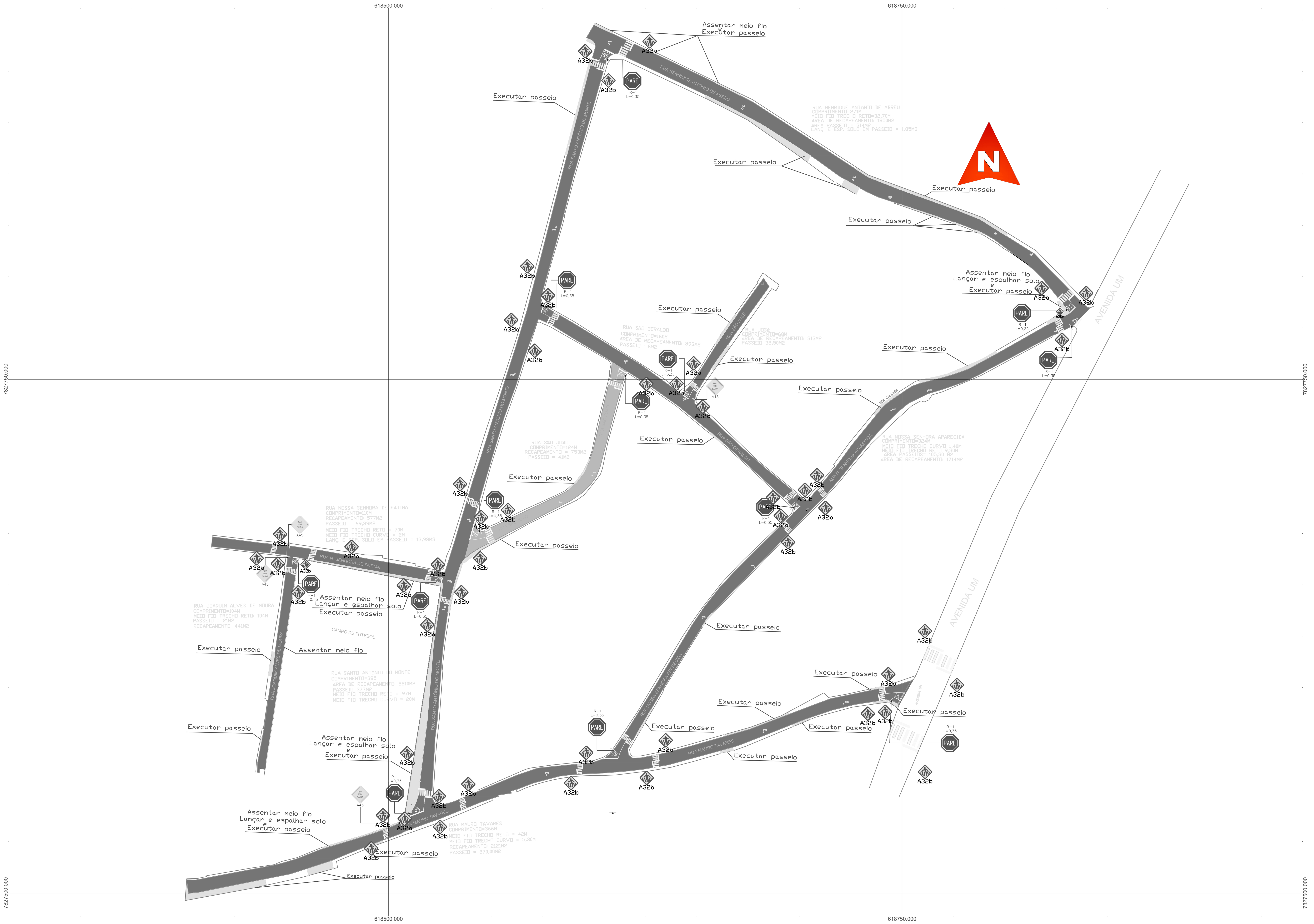

Z:\EMPREENDIMENTOS\Jardins Village\Projeto Ago 2018\p07.png

LOCALIZAÇÃO

ZONA URBANA
ZONA RURAL

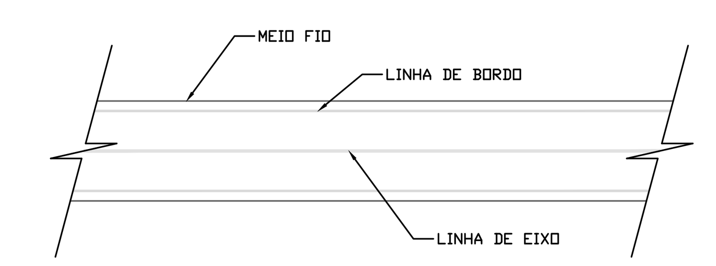

DETALHE SINALIZAÇÃO HORIZONTAL

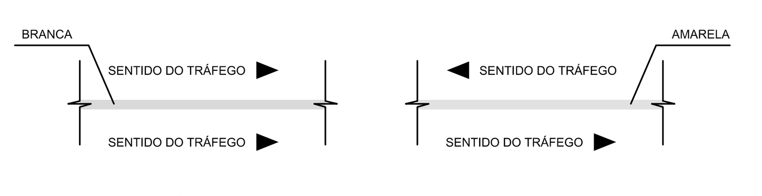

DETALHE DE LINHA CONTÍNUA
Tinta: HOT SPRAY
Cor: BRANCA/AMARELA

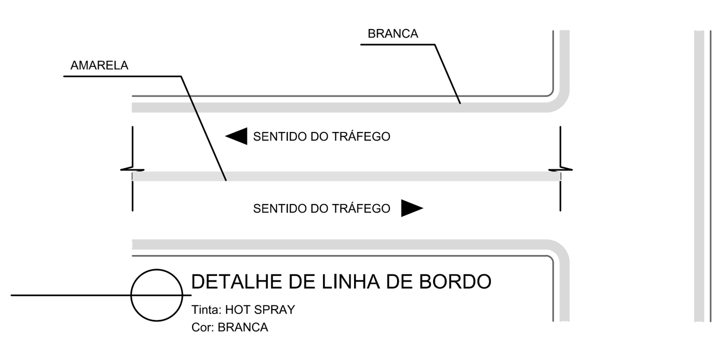

DETALHE DE LINHA DE BORDO
Tinta: HOT SPRAY
Cor: BRANCA

DETALHES

S/ ESC

DETALHE PLACA "RUA SEM SAÍDA"

Forma	Código	Cor	
RUA SEM SAIDA	A-45	Fundo	Amarelo
		Orla Interna	Preta
		Orla Externa	Amarela
		Letra	Preta

DETALHE PLACA "RUA SEM SAÍDA"

Forma	Código	Cor	
	A-32b	Fundo	Amarelo
		Orla Interna	Preta
		Orla Externa	Amarela
		Figura	Preta

DETALHE PLACA "PARE"

Forma	Código	Cor	
PARE	R-1	Fundo	Vermelha
		Orla Interna	Branca
		Orla Externa	Vermelha
		Letra	Branca

LEGENDA PARE

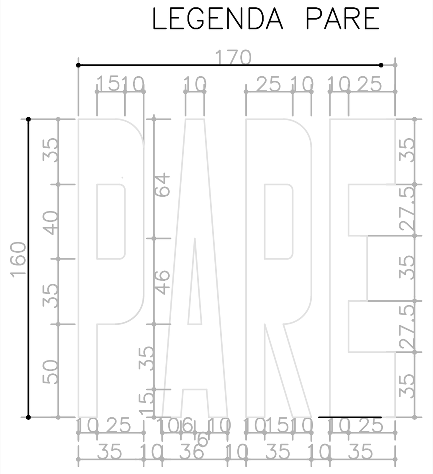

Nota:
Este projeto foi elaborado de acordo com as Normas do CONTRAN.

INSTALAÇÃO DAS PLACAS

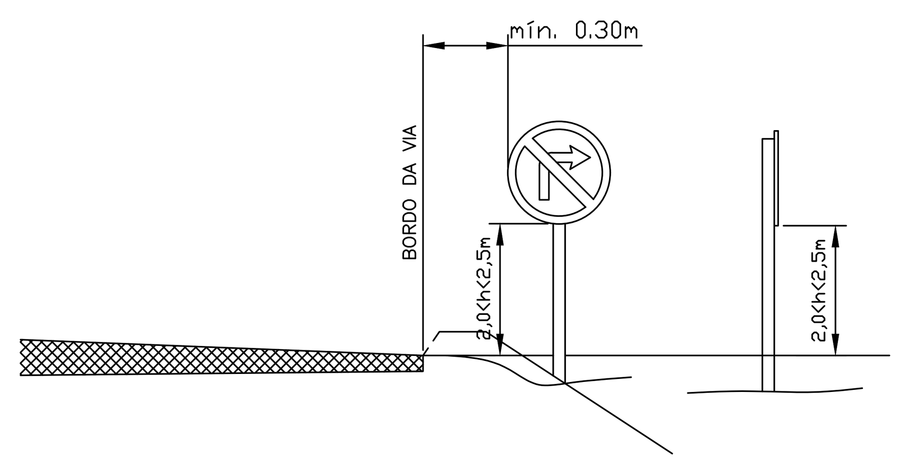

SEÇÃO TRANSVERSAL TIPO

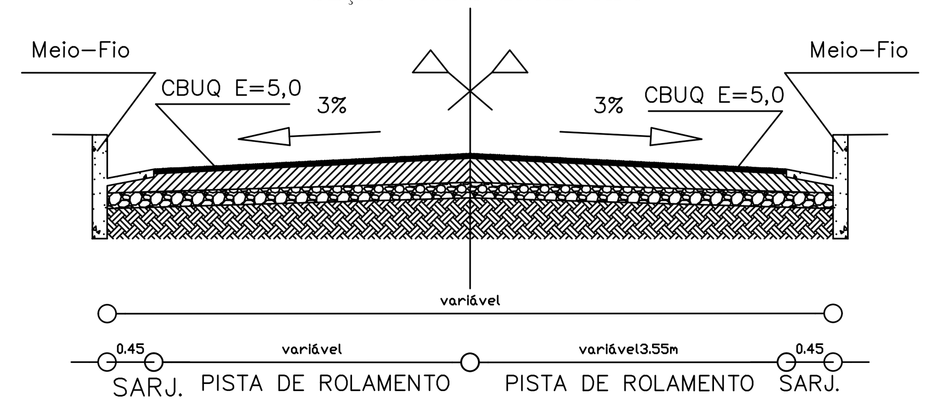

REVESTIMENTO EM CONCRETO BETUMINOSO USINADO A QUENTE
CBUQ – FAIXA "C" – ESPESSURA = 5.0cm

TÍTULO
PROJETO DE SINALIZAÇÃO VERTICAL E HORIZONTAL – BAIRRO SÃO GERALDO

DETALHES DO PROJETO
PROJETO URBANÍSTICO DE SINALIZAÇÃO
ASSUNTO
1:750
ESCALA
FASE 1
FASES E TRECHOS
PLANTA DE SINALIZAÇÃO E DETALHES DE SINALZIAÇÃO

OBSERVAÇÕES

AUTORES
SDU

RESPONSÁVEL PELO PROJETO ARQUITETÔNICO
SR. BRUNO R. G. FREITAS

Proprietário(a):
SECRETARIA DE DESENVOLVIMENTO URBANO / SDU
PREFEITURA MUNICIPAL DE LAGOA SANTA

FOLHA
01/01